Cubiertas en PRFV

Estructuras de cierre superior totalmente personalizadas

Dimamex diseña, fabrica e instala cubiertas modulares autoportantes de **geometría cilíndrica y rectangular** para depósitos, decantadores, digestores y espesadores de lodos, provistos o no de pasarela o pilar central. Se utilizan cubiertas de este tipo en ámbitos de **depuración de aguas, desaladoras** y zonas donde el ambiente corrosivo es predominante.

Ventajas de nuestro sistema en PRFV

- Los equipos de PRFV tienen una gran **resistencia química, mecánica y a los agentes de corrosión externos.** La **vida útil** de nuestros equipos de PRFV es de **50 años aproximadamente.**
- Fabricamos según las siguientes normas de fabricación: **UNE EN 13121-3:2010 y ASME RTP1-2011.**
- Nuestro proceso de fabricación está basado en la **técnica de proyección por moldeo**, que consiste en proyectar la resina de poliéster junto con la fibra de vidrio sobre un molde metálico. La diferencia con otras técnicas, es que ésta es la que **más posibilidades ofrece en cuanto a diseño**.
- También realizamos en PRFV las **pasarelas, escaleras, rejillas, barandillas y todo accesorio de perfilería** asociado a la instalación de la cubierta.

Con cada proyecto entregamos la memoria del diseño del equipo, en la que se incluyen los cálculos de la cubierta y de la estructura metálica

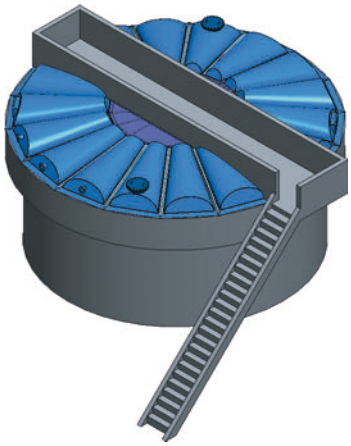

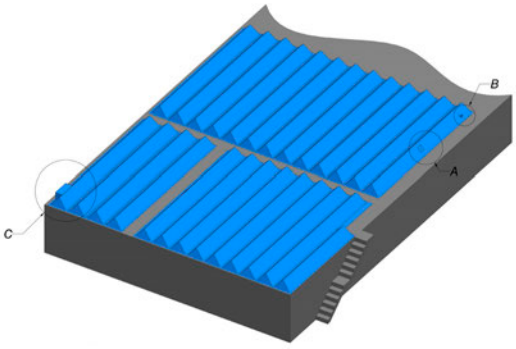

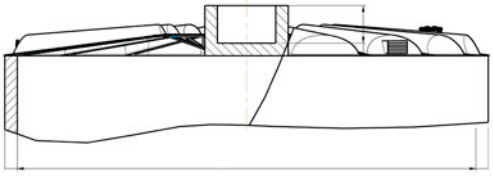

PROCEDIMIENTO Y MATERIALES DE FABRICACIÓN

- **BARRERA DE ESTANQUEIDAD:** también llamada barrera **anticorrosiva**, debido a que se encuentra directamente expuesta al medio, y por lo tanto, susceptible de sufrir un mayor ataque químico por parte del mismo. Por esta razón, esta capa presenta un **mayor contenido en resina** (en torno al 70% en peso).

- **LAMINADO ESTRUCTURAL:** Dependiendo del elemento a fabricar, se utilizarán procedimientos distintos. En el caso de los **fondos**, se utilizará el procedimiento de **moldeo por contacto (hand lay up)**, y en el caso de las **virolas**, se utilizará el procedimiento de **enrollamiento continuo**, que consiste en la aplicación de helicoidales de fibra de vidrio **en formato de hilo (roving)** por medios mecánicos.

- **CAPA DE TERMINACIÓN:** Por último se aplica una **capa de acabado color blanco.**

TIPOS DE CUBIERTAS. NOS ADAPTAMOS A SUS NECESIDADES

Cubierta circular plana

Cubierta semicircular ondulante

Cubierta cuadrada

Cubierta rectangular

Cubierta circular ondulante

Estudiamos sus necesidades para seleccionar el método productivo más adecuado en función de las distancias a cubrir, la morfología y las cargas